DE Montageanieitung
FR Notice de montage
IT Istruzioni di montaggio

120

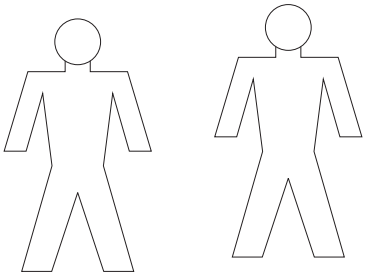

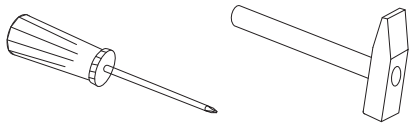

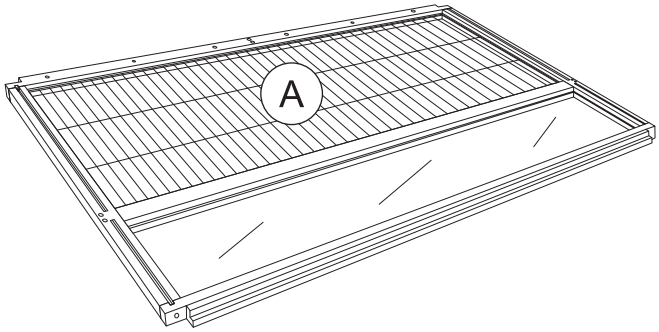

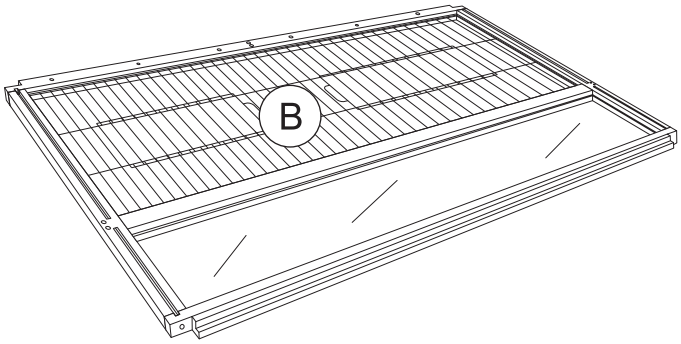

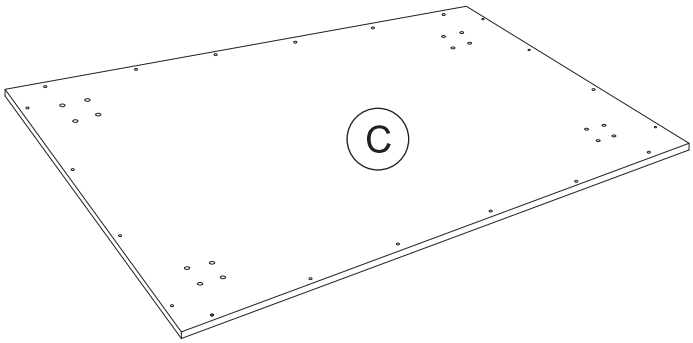

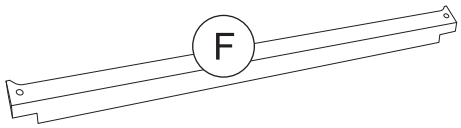

x2

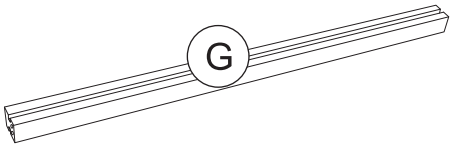

x2

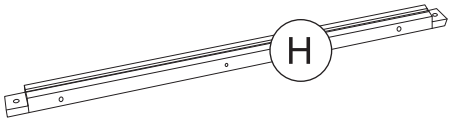

x2

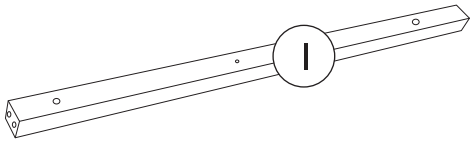

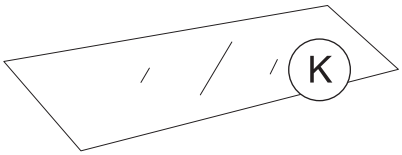

x2

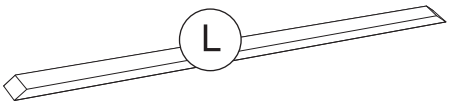

x4

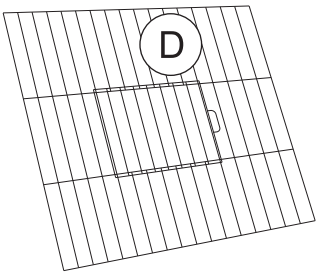

x2

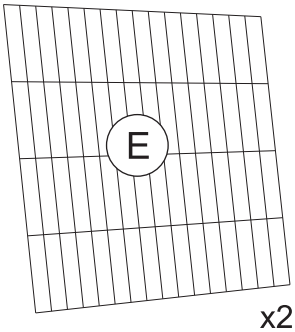

x2

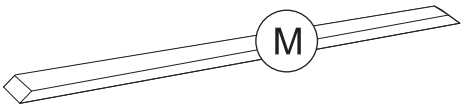

x4

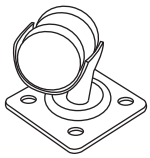

a x4

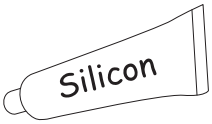

b x2

c x4

6x35

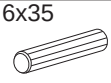

d x10

6x20

e x16

7x70

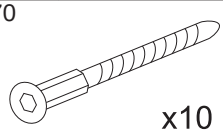

f x10

3x25

g x14

3x10

h x16

3x20

i x20

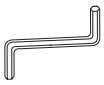

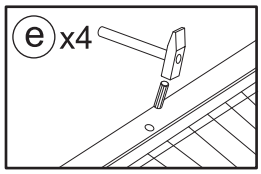

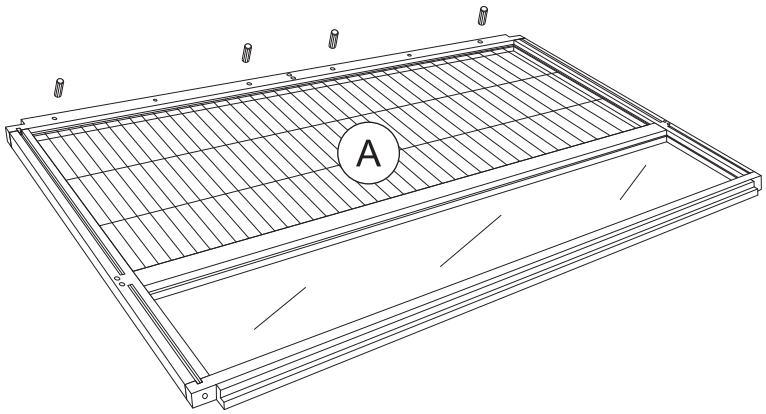

1

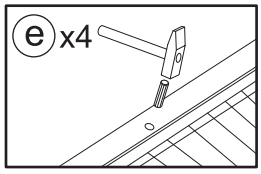

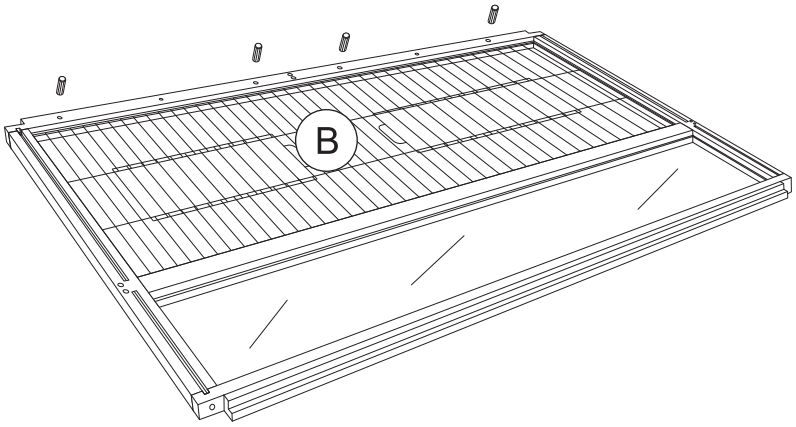

2

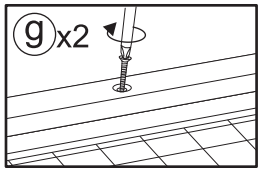

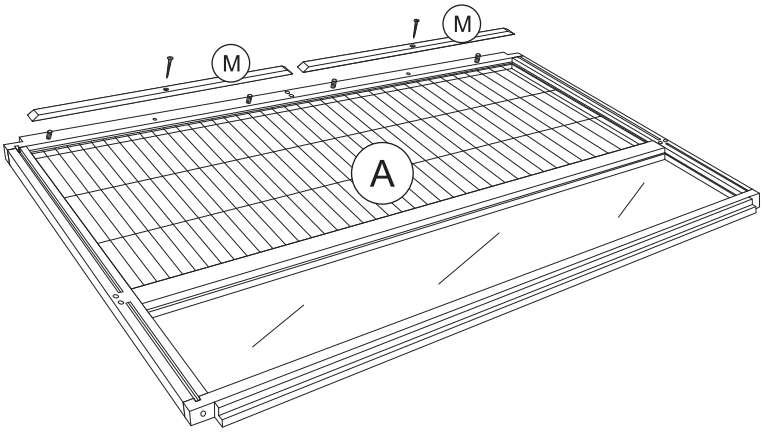

3

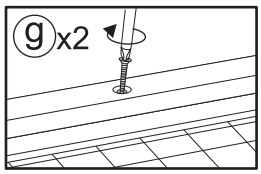

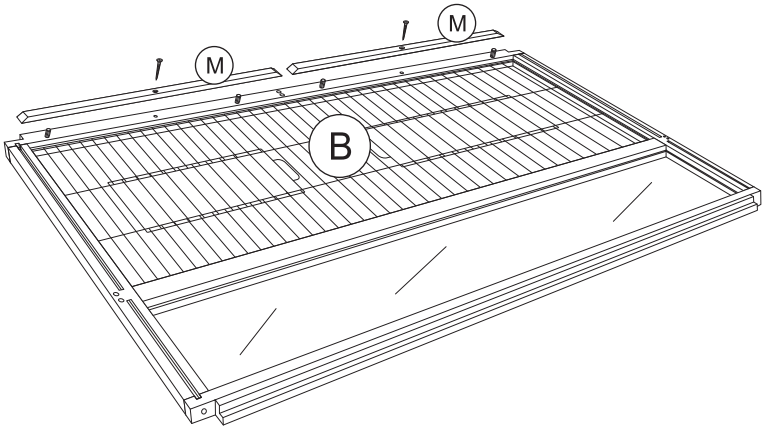

4

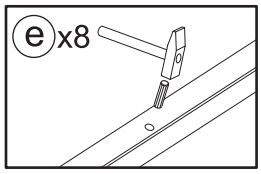

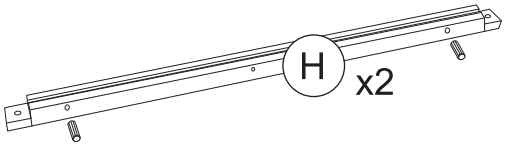

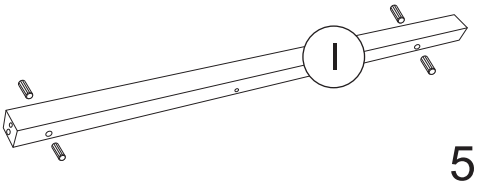

5

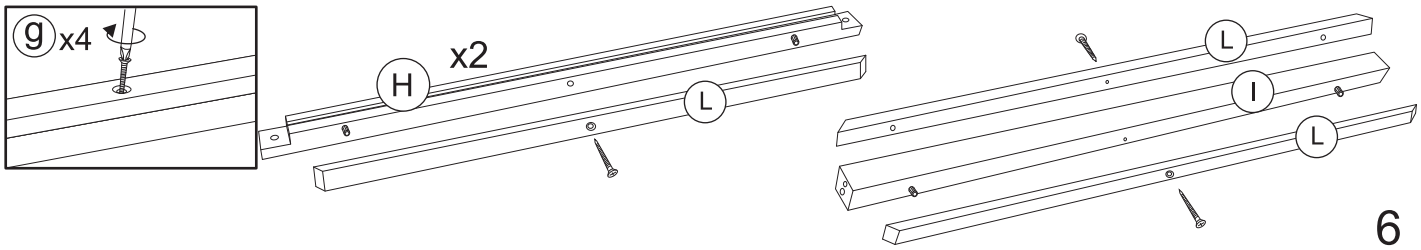

6

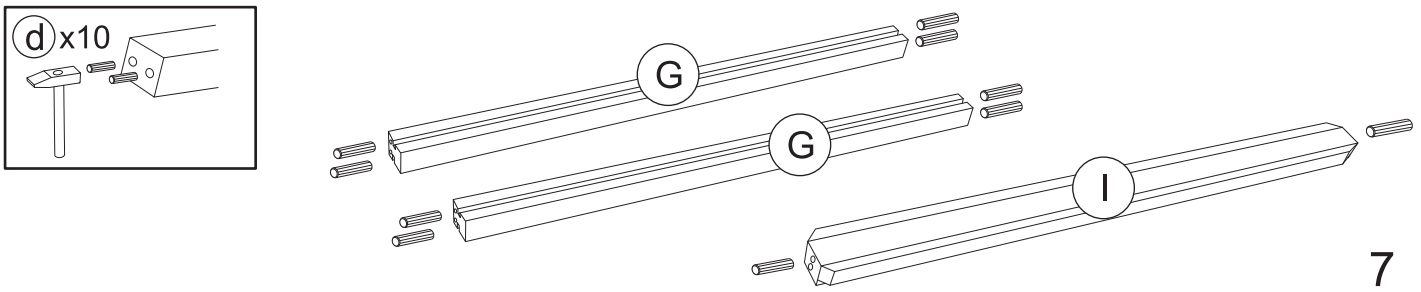

7

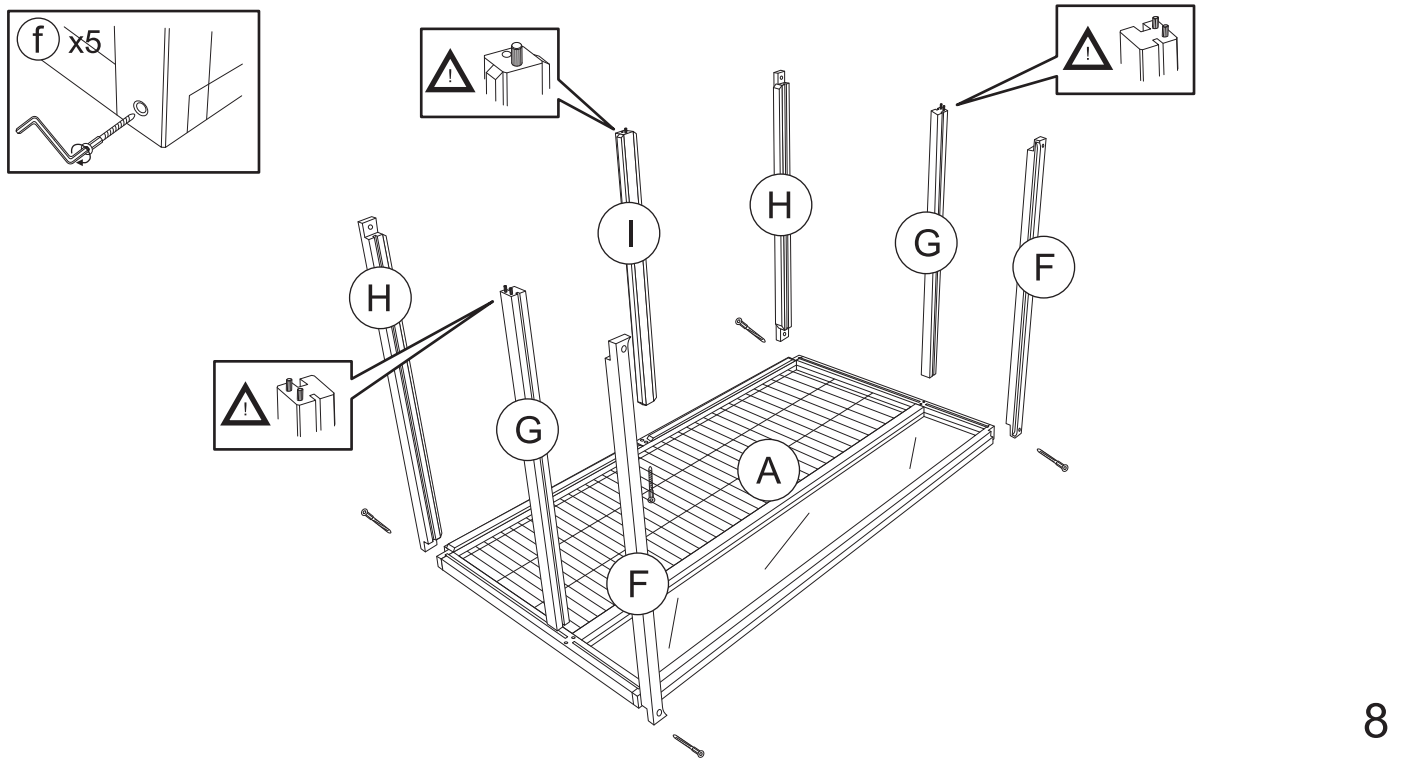

8

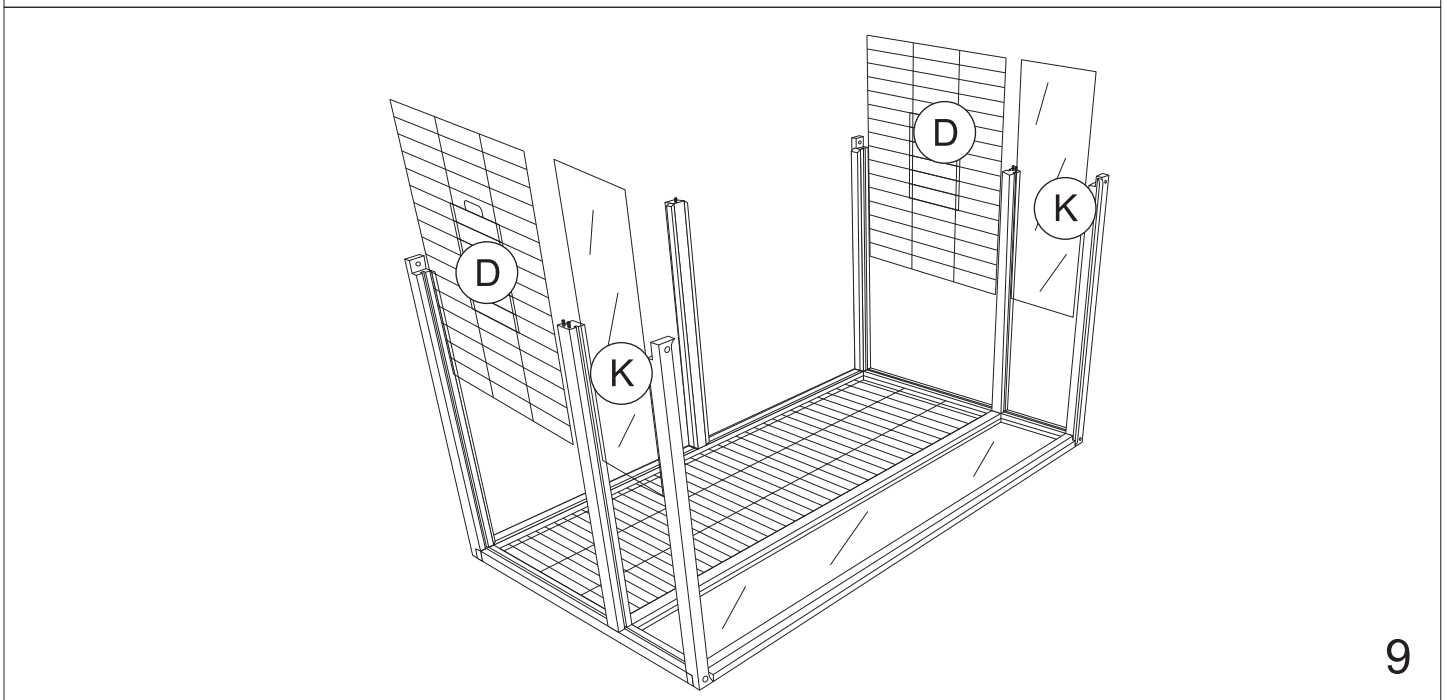

9

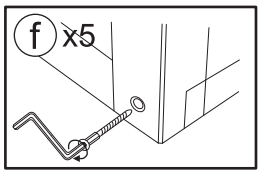

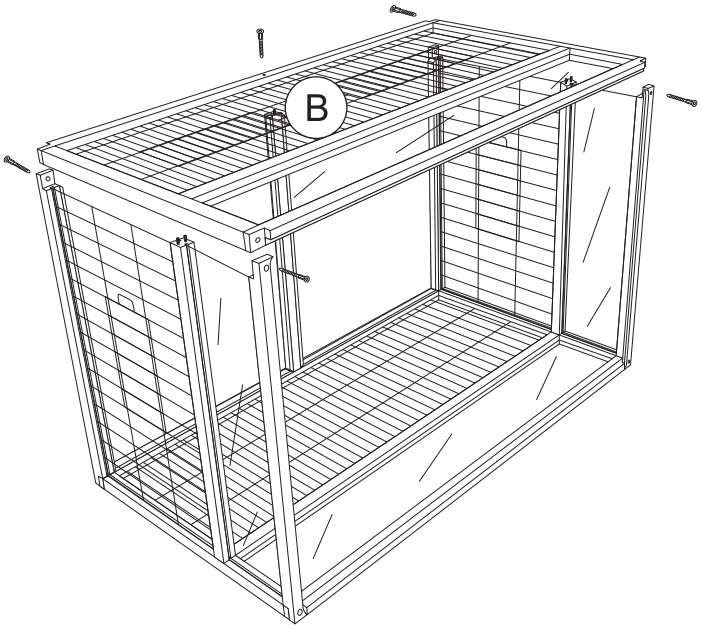

10

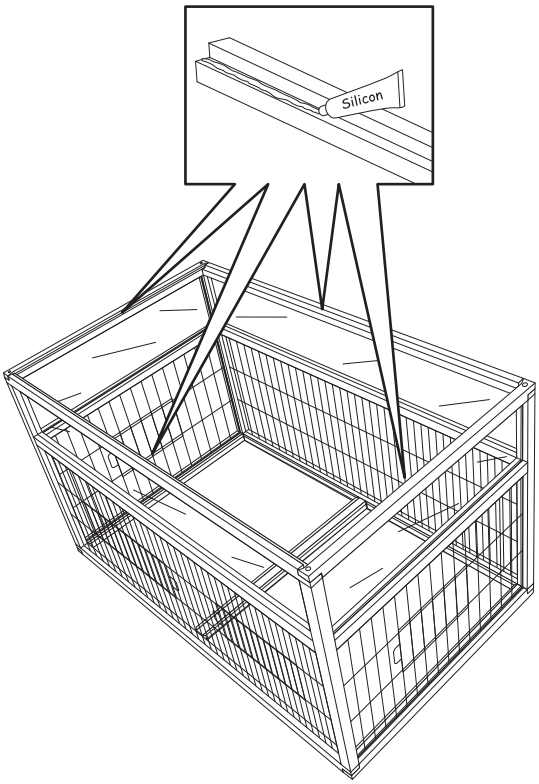

11

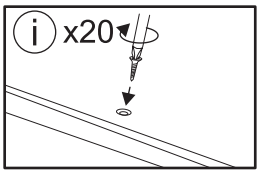

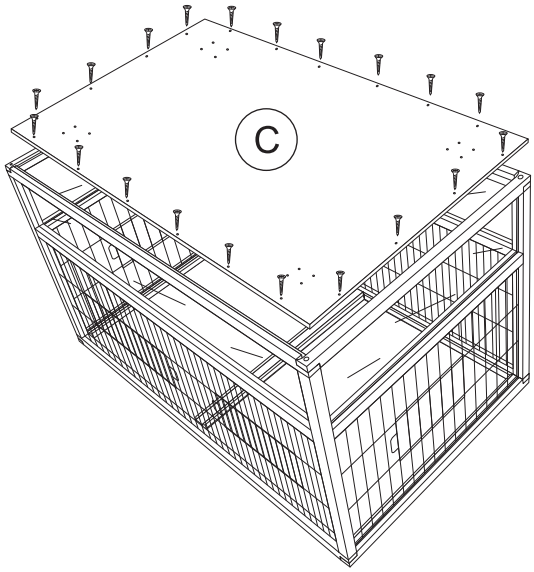

12

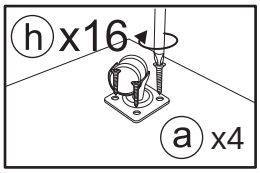

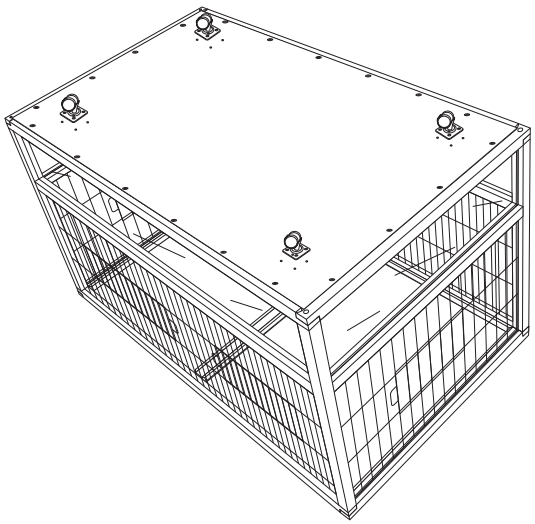

13

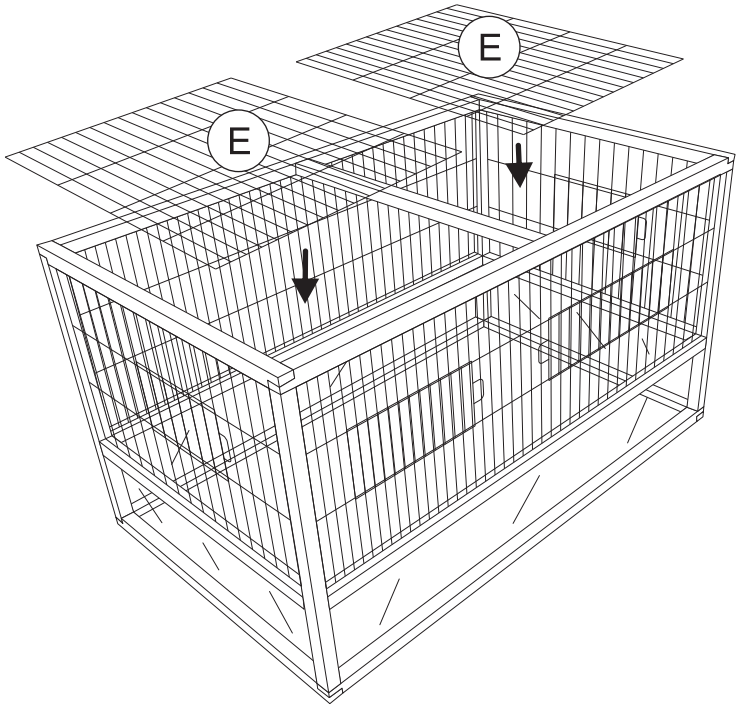

14

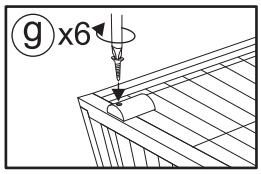

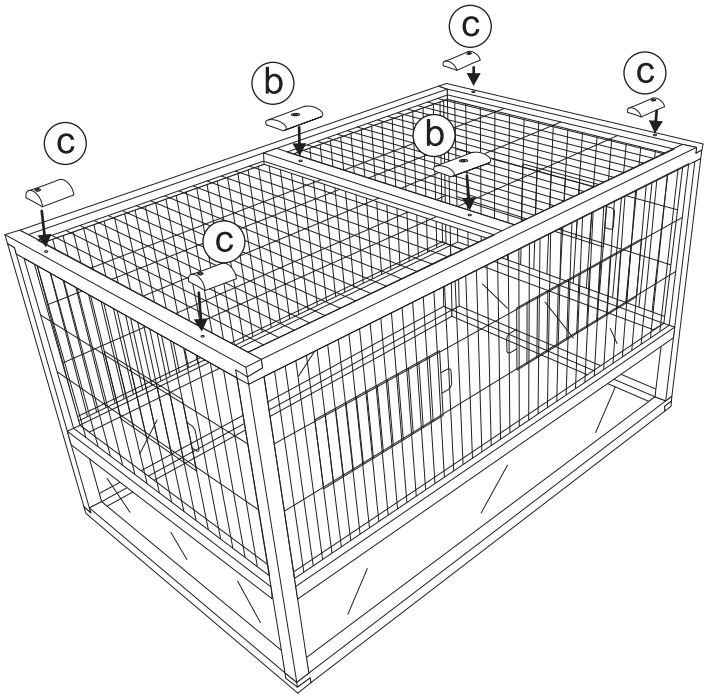
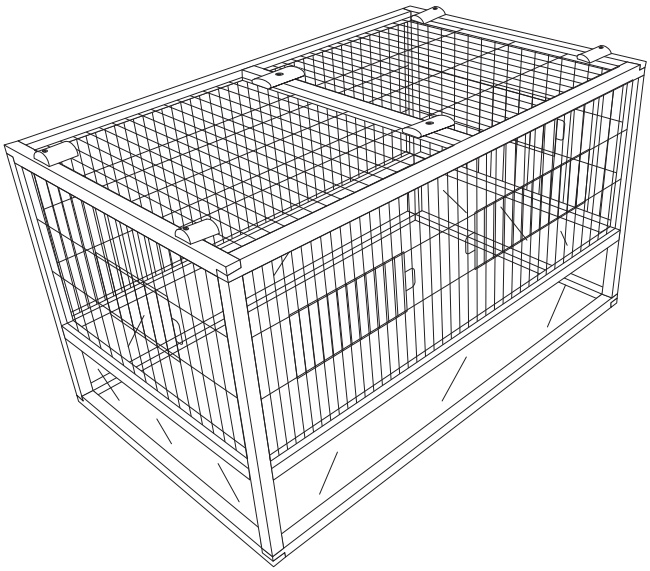
15